SPACECOM CCTV LENSES

JF16M-2

【仕様】

イメージサイズ：2/3 1/2 1/3 1/4

焦点距離：	16mm	バックフォーカス：	14.20mm（In Air）
最大口径比：	1:1.4	フランジバック：	17.526mm
絞り：	F1.4～Close	操作方式：	フォーカス　：手動 アイリス　　：手動
包括角度：	30.75°×23.31°	作動温度範囲：	-10～＋50℃
最大画面寸法：	8.8×6.6mm（φ11mm）	マウント：	C-マウント
至近距離：	0.4m（前玉面より）	フィルター径：	27mm P0.5
最近接の撮影範囲：	22.7×17.0cm	大きさ，質量：	φ29.3×30mm，約45g

【構成】

レンズ・・・・・・・・・・・・・1
レンズキャップ・・・・・・・・・1
ダストキャップ・・・・・・・・・1

【外観図】

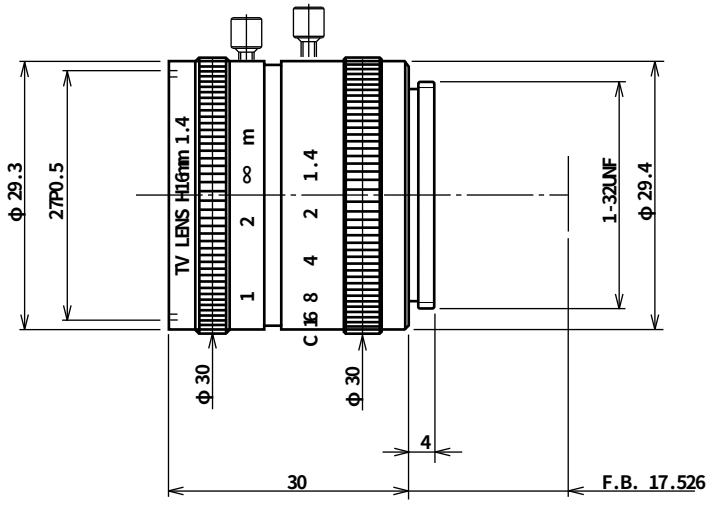

Unit:mm

仕様・外観などはお断りなく変更することがあります